ՀԱՏԱԿԱԳԻԾ 0.00 ՆԻՇՈՒՄ
Մ1:50

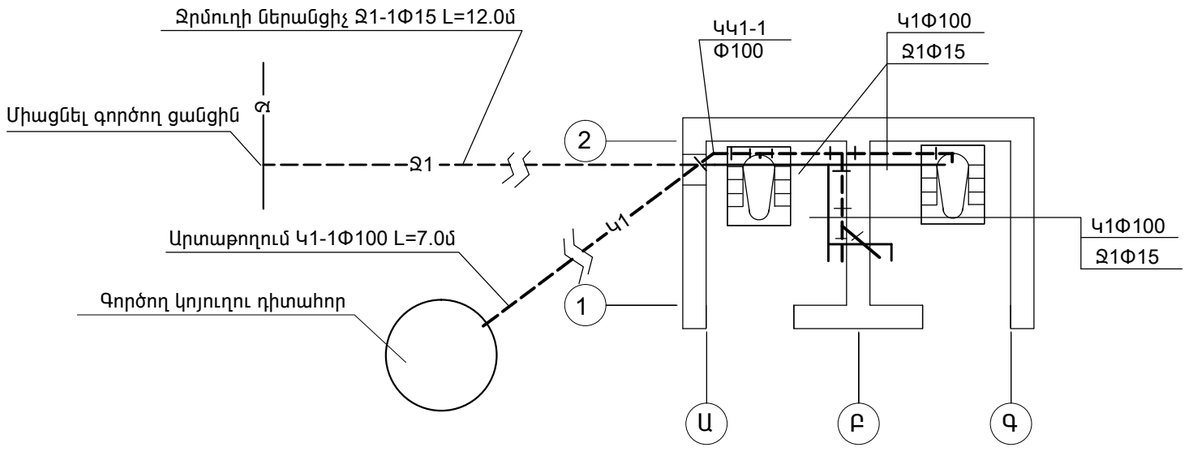

ՍԽԵՄԱ Ջ1
Մ1:50

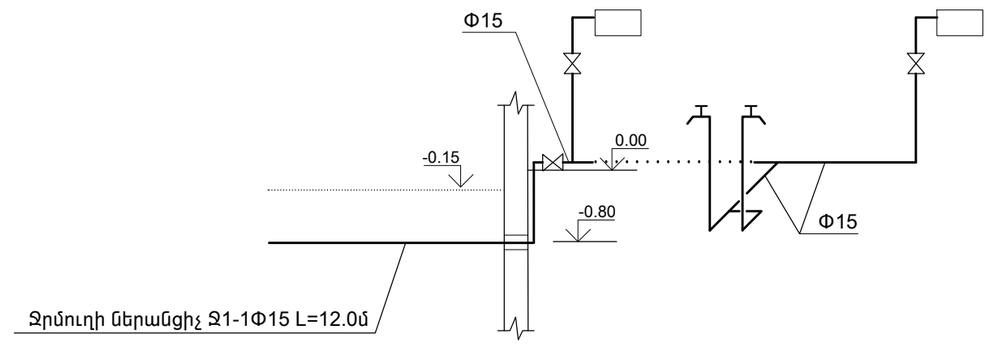

ՍԽԵՄԱ Կ1
Մ1:50

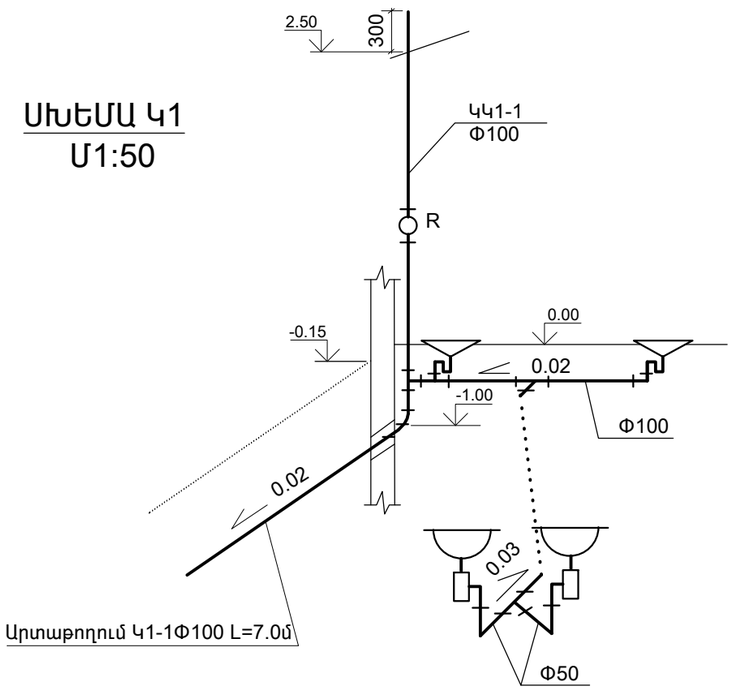

ՏՆՕՐԵՆ	Մ.ՀՈՒՍՆՅԱՆ		ՀՀ Վայոց Ձորի մարզի Վայք համայնքի «Արևիկ» մարզադաշտի հիմնանորոգում		
ՆԳԵ	Ն.ՍՏԵՓԱՆՅԱՆ				
ՆԱԽԱԳԾԵՑ	Վ.ԳԱՍՊԱՐՅԱՆ		ՋՐԱՄԱՏԱԿԱՐԱՐՈՒՄ ԵՎ ԿՈՅՈՒՂԻ (Արտաքին սանհանգույց)	ՓՈՒԼ	ԹԵՐԹ	ԹԵՐԹԵՐ
				ԱՆ	ՋԿ-2	2
			ՀԱՏԱԿԱԳԻԾ 0.00 ՆԻՇՈՒՄ ՍԽԵՄԱ Ջ1;Կ1	"ՄԱՌԱ ԵՎ ԴՈՒՍՏՐԵՐ" ՍՊԸ		